2010　NiCY新人戦　決勝・順位決定トーナメント

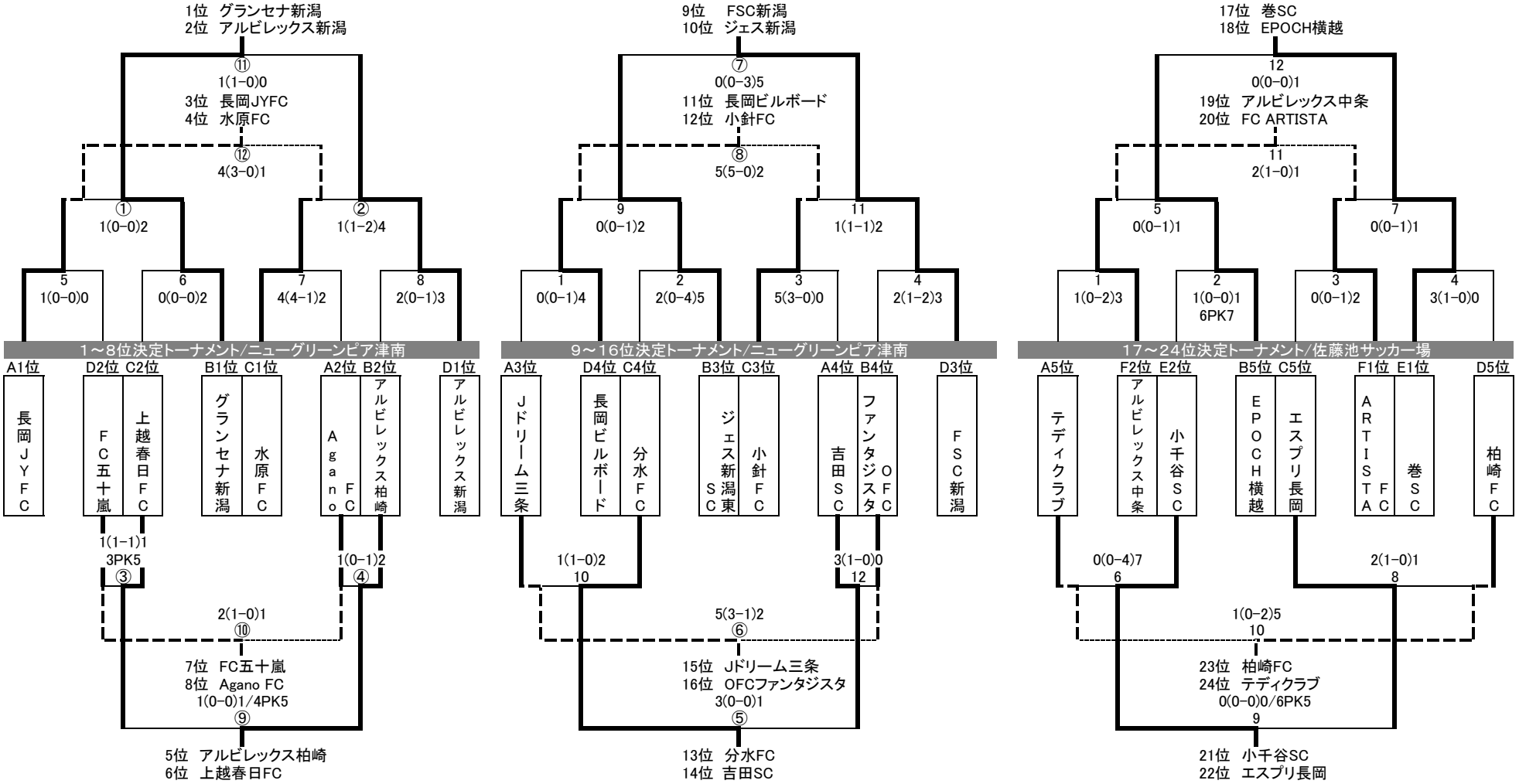

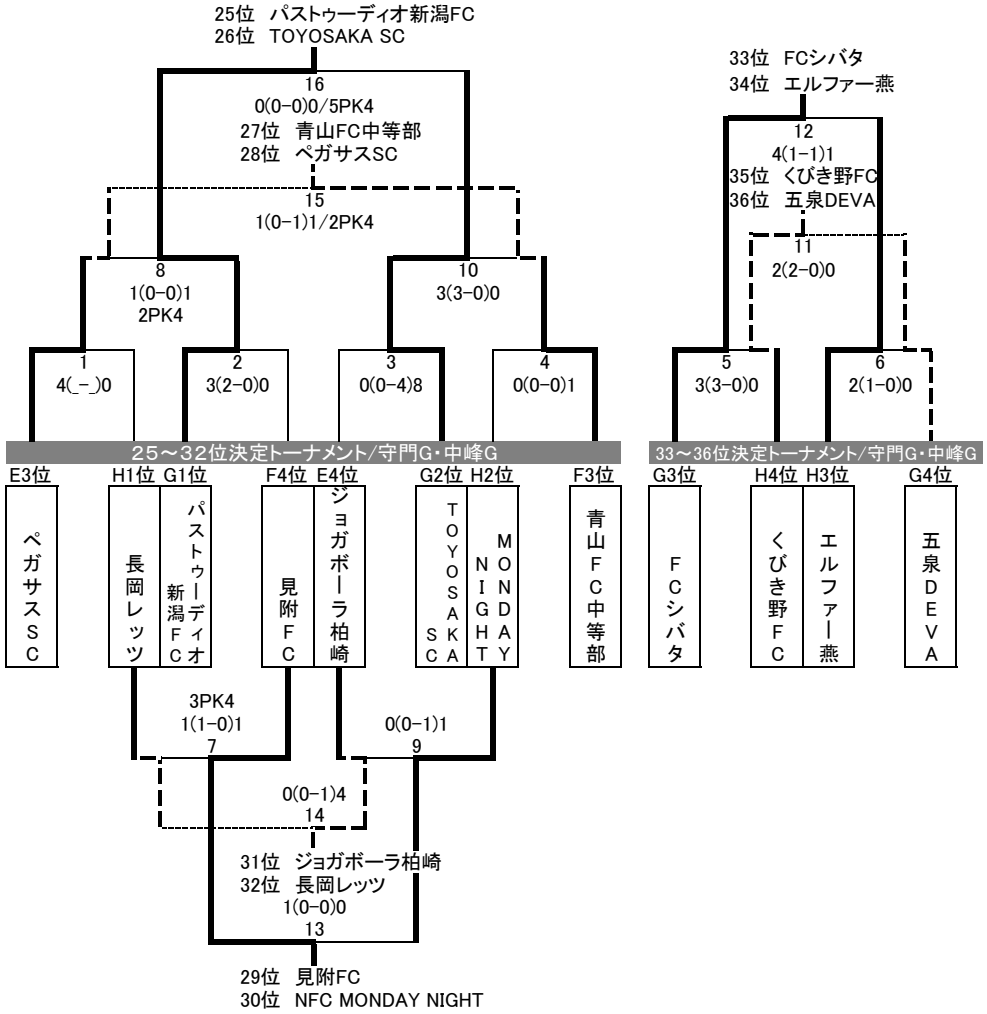
25位 パストゥーディオ新潟FC
26位 TOYOSAKA SC
16
0(0-0)0/5PK4
27位 青山FC中等部
28位 ペガサスSC
15
1(0-1)1/2PK4
8
1(0-0)1
2PK4
10
3(3-0)0
1
4(_-_)0
2
3(2-0)0
3
0(0-4)8
4
0(0-0)1
25～32位決定トーナメント/守門G・中峰G
E3位
ペガサスSC
H1位 G1位
長岡レッツ
パストゥーディオ新潟FC
F4位 E4位
見附FC
ジョガボーラ柏崎
G2位 H2位
TOYOSAKA SC
MONDAY NIGHT
F3位
青山FC中等部
3PK4
1(1-0)1
7
0(0-1)1
9
0(0-1)4
14
31位 ジョガボーラ柏崎
32位 長岡レッツ
1(0-0)0
13
29位 見附FC
30位 NFC MONDAY NIGHT
33位 FCシバタ
34位 エルファー燕
12
4(1-1)1
35位 くびき野FC
36位 五泉DEVA
11
2(2-0)0
5
3(3-0)0
6
2(1-0)0
33～36位決定トーナメント/守門G・中峰G
G3位
FCシバタ
H4位 H3位
くびき野FC
エルファー燕
G4位
五泉DEVA